ミニオレータ

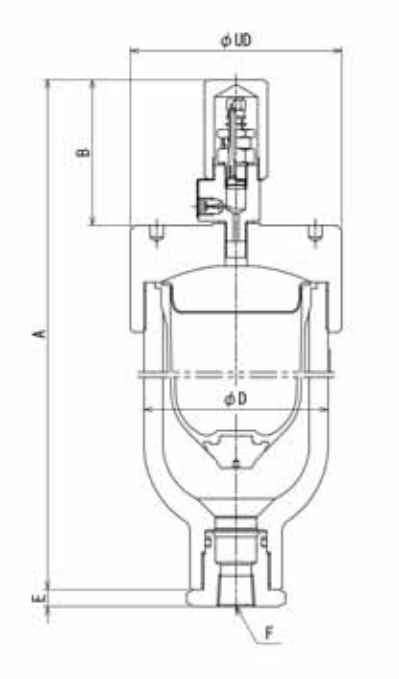

仕様＼型式	M210
最高作動圧力	20.6MPa
予　　圧	N_2ガス
予圧限度	最　高――最低作動圧力の$\frac{9}{10}$ 最　低――最高作動圧力の$\frac{1}{4}$
取　　付	オイルポートを下とする垂直取付
表面処理	流体＝ 油 ：パーカライジング処理 流体＝水等：カニゼンメッキ処理
型式説明	M 210－1－20 └ブラダ材質 20.(NBR)鉱物油用 / 40.(IIR)リン酸エステル用 / 28.(FKM)耐薬品用 アキュムレータ呼びガス容積(ℓ) 最高作動圧力 アキュムレータ・シリーズ

型式＼寸法	最高作動圧力 (MPa)	ガス容積 (ℓ)	質　量 (kg)	A (mm)	UD (mm)	D (mm)	B (mm)	E (mm)	F	最大許容流出量 (ℓ/min)
M210－0.1	20.6	0.115	2.0	232	74	60.5	85	——	Rc1/4	62
－0.3		0.29	5.0	286	94	76.3	85	35	Rc3/4	92
－0.5		0.5	6.3	376	94	76.3	85	35	Rc3/4	92
－1		1.0	12.5	398	124	107.9	85	10	Rc3/4	260

◎最大許容流出量は圧油放出によるストッパーのチャタリング現象が起きる限界です。
◎最大許容流出量は流体が鉱物油 VG46の場合の値です。

脈動減衰効果

例1

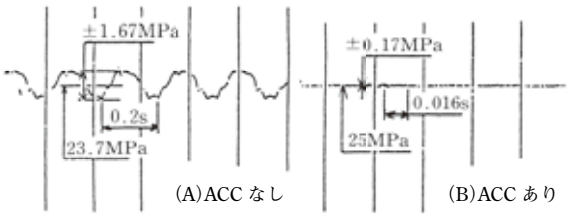

0.5ℓ ブラダ型ACC.

例 2

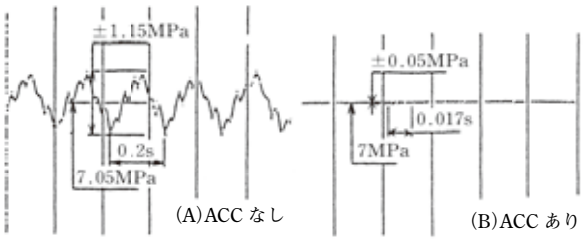

0.5ℓ ブラダ型ACC.